SANGENS

Инструкция по монтажу и эксплуатации

Sangens Обливное 30 Сталь / Sangens Oblivion 30 Steel

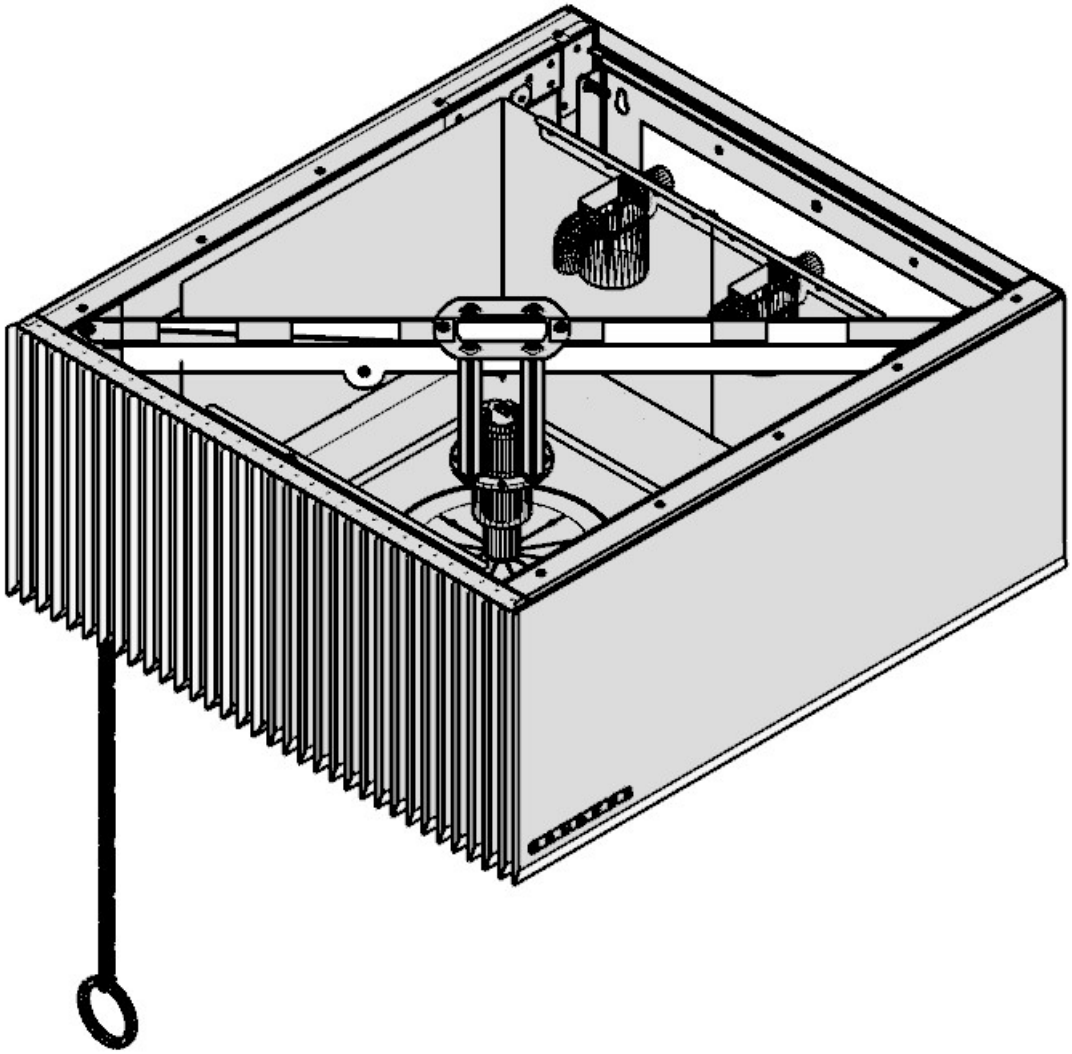

sangens.com/ru

Электронная версия инструкции

Поздравляем с покупкой и благодарим за выбор Sangens.

Перед вами руководство, которое поможет вам в процессе сборки, монтажа и эксплуатации.

Актуальная электронная версия инструкции доступна здесь:

Наведите камеру вашего телефона на код выше

или введите в вашем браузере ссылку: **sangens.com/ru/instructions**

Оглавление

Оглавление

Инструкция по монтажу и эксплуатации 1
..... 2
Электронная версия инструкции 3
Оглавление 4
1. Назначение 5
2. Меры безопасности 5
3. Технические характеристики Обливного 30 Сталь 6
4. Технические требования к воде 6
5. Технические требования к помещению и условиям эксплуатации 7
6. Условия хранения 8
7. Модификации итехнические характеристики 9
8. Габариты Обливное 30 Сталь 10
9. Привязки крепежных отверстий к стене или потолку 10
10. Комплект установки 11
11. Инструкция по сборке и монтажу 12
12. Порядок подготовки устройства к эксплуатации 14
13. Использование 14
14. Возможные ошибки и способы их устранения 14
15. Гарантийные обязательства производителя 15
16. Служба заботы производителя 18

1. Назначение

Обливное устройство Обливное 30 Сталь предназначено для кратковременного обливания холодной водой после посещения парной, сауны или бани. Применяется в бытовых и коммерческих банных помещениях в соответствии с правилами эксплуатации.

2. Меры безопасности

1. Используйте устройство только по назначению
2. Перед использованием убедитесь в надёжности крепления устройства, исправности впускного и спускного клапана.
3. Не допускайте эксплуатации при наличии трещин, повреждений креплений, ослабленных соединений.
4. Перед обливанием убедитесь, что в бак устройства не могли попасть посторонние предметы или вещества. Не погружайте в бак посторонние предметы.
5. Детям разрешается пользоваться устройством только под контролем взрослых.
6. Лицам с заболеваниями сердечно-сосудистой системы рекомендуется проконсультироваться с врачом перед применением контрастных процедур.
7. Место размещения изделия должно быть выбрано с учетом нагрузки от собственной массы оборудования и дополнительной нагрузки от объема воды при полном заполнении.
8. Запрещается вносить изменения в конструкцию.
9. Запрещается оставлять воду в устройстве на период неиспользования
10. Не допускается применение воды с повышенным содержанием солей, железа, извести и иных примесей, не соответствующей требованиям, установленным настоящей инструкцией.

⚠ **Внимание.** ***Предупреждения не описывают все возможные ситуации, поэтому при установке, подключении, обслуживании и эксплуатации оборудования соблюдайте осторожность и руководствуйтесь здравым смыслом.***

3. Технические характеристики Обливного 30 Сталь

ХАРАКТЕРИСТИКИ ОБЛИВНОГО 30 СТАЛЬ:	
ПАРАМЕТР	**ОБЪЕМ**
Объем бака, л	28
Время наполнения бака, с*	60
Время сброса воды, с	10
Масса Обливного, кг	23
Масса обливного с водой, кг	51
Ширина, мм	530
Длина, мм	580
Высота, мм	250
Длина цепи, м	1,0 – 0,3***
Расстояние от пола до обливного устройства, мм	2020 – 2400
Минимальное расстояние от потолка до обливного, мм**	15
Рабочая температура, С°	+3° - +40° С°
Подключение воды	Гибкая подводка G 1/2"
Давление воды в системе, бар	0,1 – 5,0
Материал бака	AISI 304
Материал облицовки обливного	AISI 201 + ЛКП
* -при одном клапане **-нужно для просушки обливного устройства ***-длина цепи регулируется карабином	

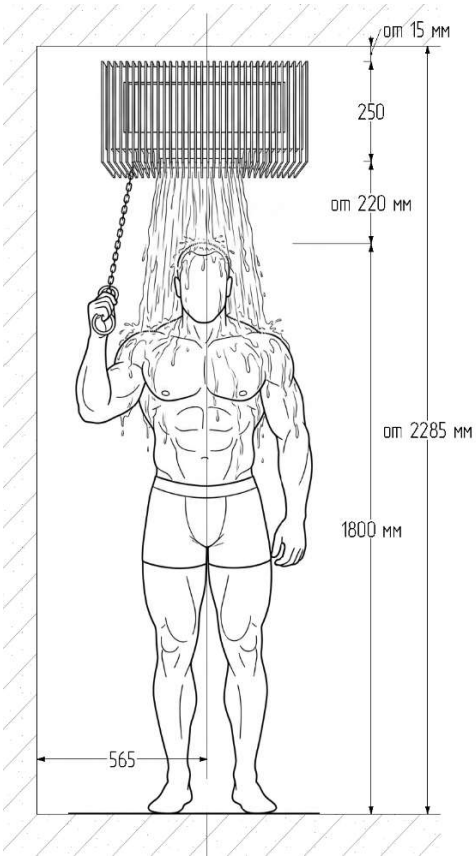

4. Технические требования к воде

Рабочие параметры воды должны соответствовать нормам СанПиН (питьевая вода), а именно:

ТЕХНИЧЕСКИЕ ТРЕБОВАНИЯ К ВОДЕ ДЛЯ ОБЛИВНОГО 30 СТАЛЬ	
ПАРАМЕТР	**ОБЪЕМ**
Температура воды, С°	+5° - +40° С°
pH	6,0–9,0
Общая жесткость	≤7 мг-экв/л
Хлориды (Cl^-)	≤350 мг/л
Общее железо	≤0,3 мг/л
Мутность	≤2,6 ЕМФ
Общая минерализация	≤1000 мг/л

⚠ Внимание. Изделие предназначено для использования в **вентилируемых помещениях**/

5. Технические требования к помещению и условиям эксплуатации

Рабочие параметры воды должны соответствовать нормам СанПиН (питьевая вода), а именно:

ТЕХНИЧЕСКИЕ ТРЕБОВАНИЯ К ВОДЕ И ПОМЕЩЕНИЮ ДЛЯ ОБЛИВНОГО 30 СТАЛЬ	
ПАРАМЕТР	**ТРЕБОВАНИЕ**
Назначение помещений	Душевое или помывочное помещение
Максимальное время хранения воды	не более 10 часов
Температура в помещение	от +5 °C до +40 °C
Допустимая относительная влажность воздуха	до 80 %
Требования к дренированию помещения	• Не допускается эксплуатация изделия в помещении, в котором отсутствует исправная система водоотведения или имеется риск скопления сбрасываемой воды на полу. • Помещение должно быть оборудовано системой отвода воды (трапом или иным устройством водоотведения) обеспечивающая полный прием объема сброшенной воды. • Пол должен иметь уклон в сторону водоприемного трапа. • Сбрасываемая вода не должна создавать угрозу подтопления помещения или попадания на электрооборудование. • Перед началом эксплуатации необходимо убедиться в свободном прохождении воды в систему водоотведения.
Размещение обливного устройства	При выборе места установки необходимо учитывать направление и зону разбрызгивания воды при срабатывании устройства. Вода при эксплуатации не должна попадать на электрооборудование, электрические соединения, розетки и иные элементы, не предназначенные для воздействия воды.
Требование к вентиляции	Помещение должно быть оборудовано системой вентиляции, обеспечивающей удаление избыточной влаги и предотвращающей образование конденсата с кратностью смены воздуха в соответствие с СП
После использования	полностью слить воду
При простое более суток	бак должен быть сухим
Частота проверки состояние бака, каркаса, облицовки снаружи и внутри Обливного 30	• 1 Раз в месяц на наличие коррозии, отложений или налета. • Для обеспечения регулярности проверки рекомендуется размещать обливное устройство

Сталь	минимум в 100 мм от потолка.
Очистка	мягкой тканью без абразивов
Моющие средства	только нейтральные (pH 6–8)
Не допускается	применение кислотных, щелочных и хлорсодержащих средств
Не допускается	хранение солевых растворов, морской воды, минеральной воды с высокой минерализацией
Не допускается	длительное хранение воды при отсутствии эксплуатации

⚠ **Внимание.** *При эксплуатации изделия вода попадает на пол помещения. Намокший пол может стать скользким и привести к падению. Обеспечьте исправное водоотведение и своевременное удаление воды с поверхности пола. Не допускайте эксплуатации изделия при наличии условий, создающих опасность поскользнуться или получить травму. Так же рекомендуется использовать обрезиненные коврики, тактильную плитку, резиновую обувь и любые другие меры, повышающие вашу безопасность и предотвращающие возможность травмирования.*

6. Условия хранения

Изделие допускается хранить при соблюдении следующих параметров:

УСЛОВИЯ ХРАНЕНИЯ ДЛЯ ОБЛИВНОГО 30 СТАЛЬ	
ПАРАМЕТР	**ТРЕБОВАНИЕ**
Температура хранения	от −40 °C до +40 °C
Относительная влажность воздуха	не более 80 % при +25 °C, без образования конденсата
Условия хранения	закрытые, сухие, хорошо проветриваемые помещения
Воздействие атмосферных осадков	не допускается
Воздействие прямых солнечных лучей	не допускается
Положение изделия	в штатном положении, исключающем падение, деформацию и механические повреждения
Заводская упаковка	рекомендуется сохранять до момента монтажа изделия
Хранение после эксплуатации	перед хранением полностью удалить воду из бака и сливного узла, внутренние поверхности просушить
Хранение при отрицательной температуре	допускается только при полностью удалённой воде из изделия
Агрессивные среды	не допускается хранение вблизи кислот, щелочей, солей, растворителей и других химически активных веществ

⚠ **Внимание.** Указанные условия распространяются на помещения хранения как Поставщика, так и Потребителя.

⚠ **Внимание.** Если изделие отправляется на хранение после периода использования, то предварительно оно должно быть просушено и упаковано в пленку.

7. Модификации и технические характеристики

Обливное устройство доступно в двух исполнениях. Выбор модификации зависит от проекта помещения и предпочтений по монтажу и дизайну.

ОПИСАНИЕ	ВИЗУАЛИЗАЦИЯ
Sangens Oblivion 30 Steel White / Сангенс Обливное 30 Сталь белая	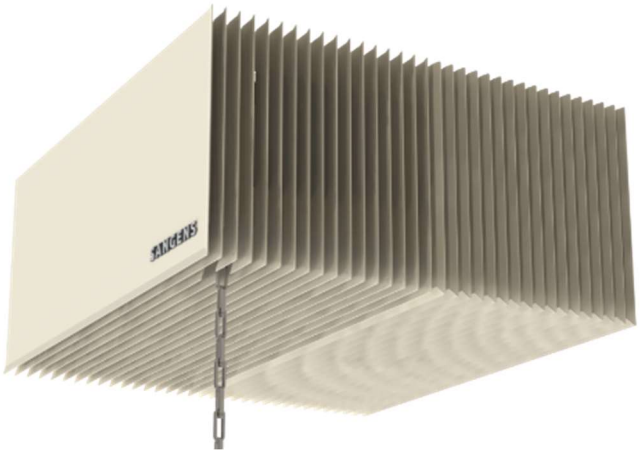
Sangens Oblivion 30 Steel Terracotta / Сангенс Обливное 30 Сталь терракот)	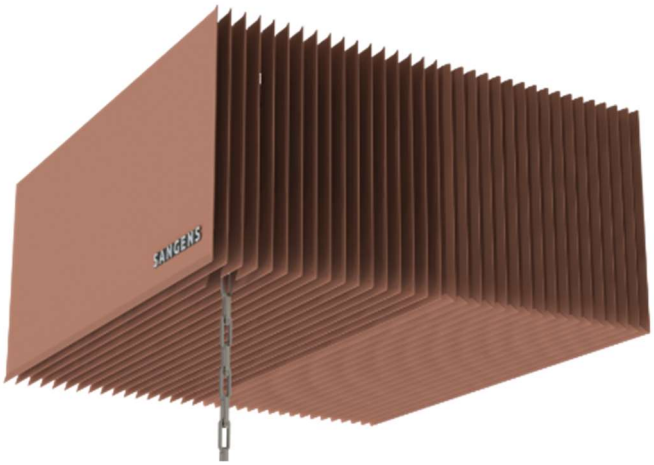
Sangens Oblivion 30 Steel Black / Сангенс Обливное 30 Сталь черная	

8. Габариты Обливное 30 Сталь

ГАБАРИТЫ ОБЛИВНОГО УСТРОЙСТВА	
ВИД СПЕРЕДИ	**ВИД СБОКУ**
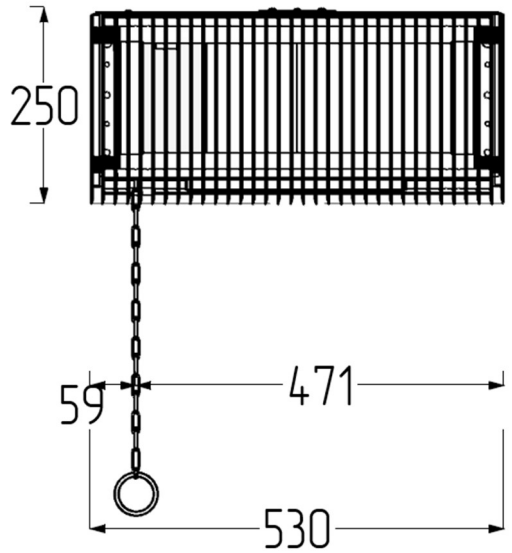	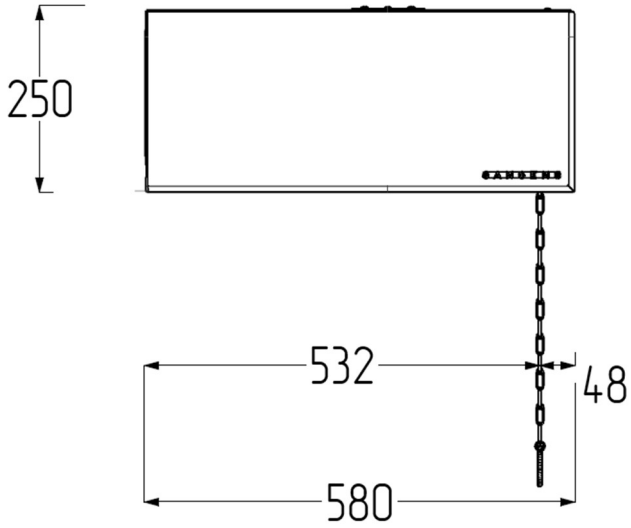

9. Привязки крепежных отверстий к стене или потолку

ТИПЫ КРЕПЕЖНЫХ КРЕПЛЕНИЙ К СТЕНЕ ИЛИ ПОТОЛКУ.	
Привязки крепежных отверстий крепежной пластины к стене	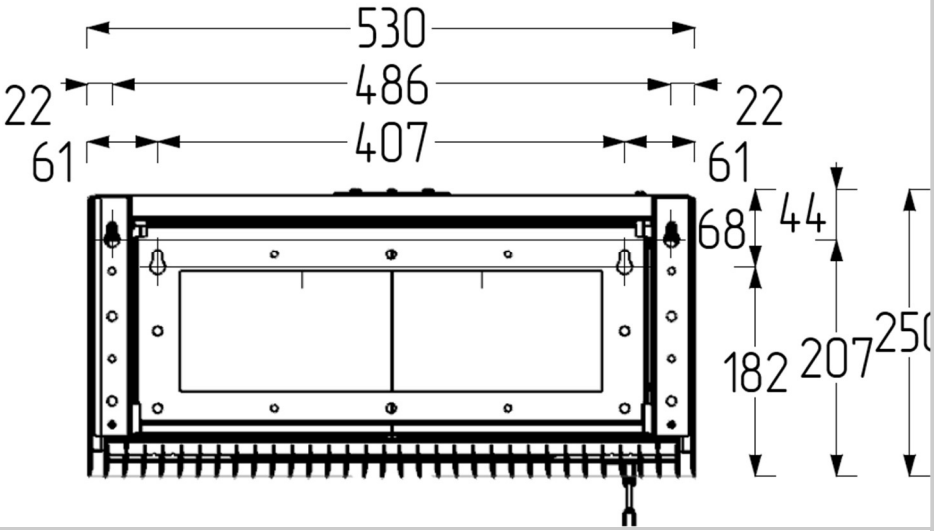

Привязки крепежных отверстий на верхней плоскости для крепления к потолку	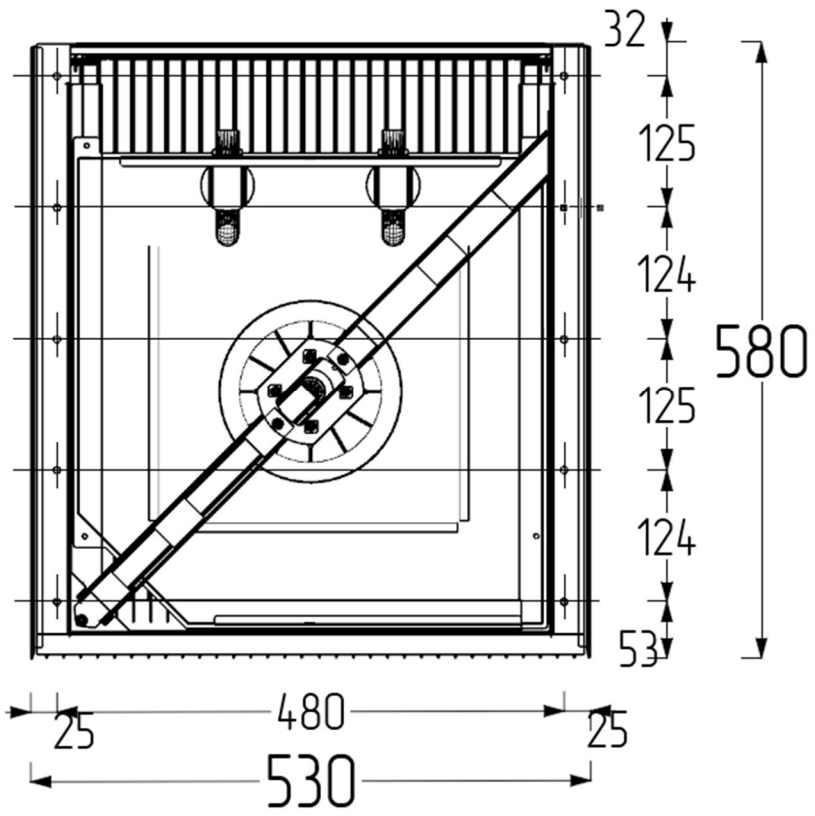

10. Комплект установки

№	Наименование	Кол-во
1	Крепежная пластина к стене (кронштейн)	1
2	Каркас обливного устройства (обливное устройство в сборе без боковых крышек обслуживания)	1
3	Бак для воды	1
4	Впускной клапан угловой 1/2	1
5	Ламельная облицовка	1
6.а.	Левая крышка обслуживания	1
6.б.	Правая крышка обслуживания	1
7	Ручка - кольцо открытия спускного клапана	1
8	Спускной клапан	1
9	Втулка 15 мм	4
10	Втулка 100 мм	4
11	Контргайка 1/2	1
12	Цепь	1
13	Карабин	1

11. Инструкция по сборке и монтажу

ЭЛЕМЕНТЫ ОБЛИВНОГО УСТРОЙСТВА
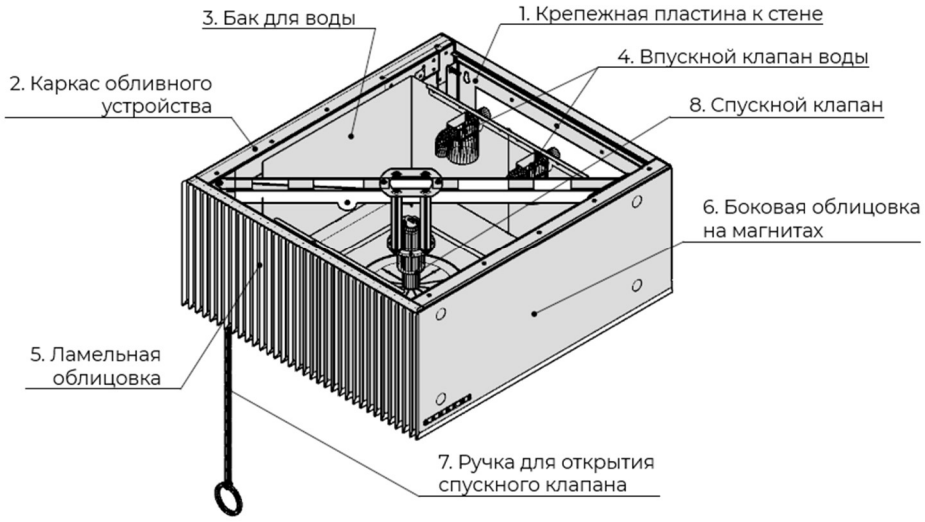
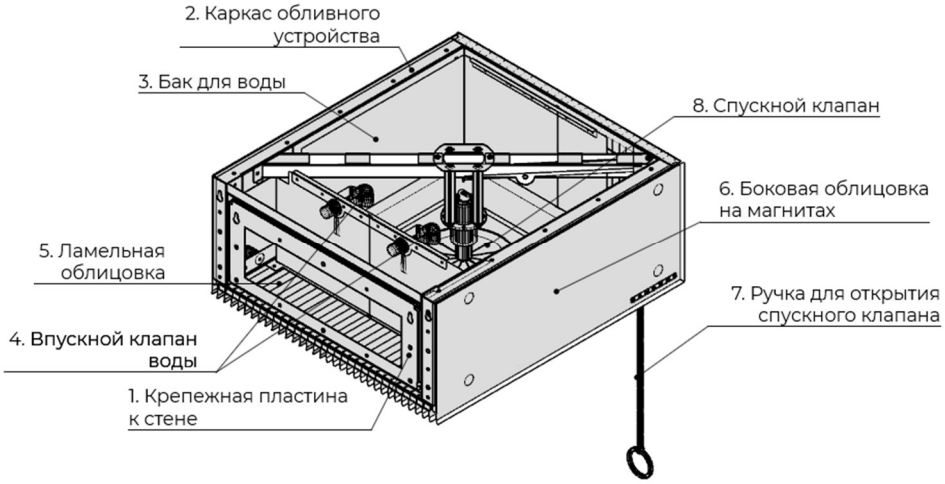

№	ПОРЯДОК ДЕЙСТВИЙ ПО МОНТАЖУ
1	Извлеките Каркас обливного устройства (обливное устройство в сборе без боковых крышек обслуживания) **(2)** из упаковки, снимите крышки обслуживания **(6а, 6б).**
2	Установите впускной клапан с датчиком уровня **(4)** в бак. Затяните контргайку **(11)**

3	Определите место установки устройства с учетом веса изделия, его системы крепления и дополнительной нагрузки от объема воды при полном заполнении. При необходимости определения горизонтали и вертикали используйте строительный уровень.
3.1	Перед монтажом необходимо убедиться в достаточной несущей способности строительной конструкции и пригодности выбранного способа крепления. ⚠ ***Внимание.*** *Запрещается крепить устройство к конструкциям, не предназначенным для восприятия соответствующей нагрузки, а также выполнять монтаж при отсутствии подтвержденной несущей способности основания.*
3.2	Выбор типа крепежных элементов, их количества, размеров и способа крепления определяется в зависимости от материала и конструкции основания и выполняется монтажной организацией. ⚠ ***Внимание.*** *Производитель изделия не определяет тип и параметры крепежа для всех возможных вариантов строительных конструкций. Ответственность за выбор крепежных элементов, соответствующих материалу и конструкции основания, а также за правильность их установки несет лицо, выполняющее монтаж.*
3.3.	Закрепите крепежную пластину **(1)** на стене, или каркас обливного устройства **(2)** используя необходимые крепежные элементы (не входят в комплект поставки).
3.4.	Установите каркас обливного устройства **(2)** на крепежную пластину **(1)** и с помощью крепежных элементов (входят в комплект поставки кронштейна) в восьми местах закрепите его.
3.5.	При креплении устройства **(1)** к потолку, разметьте места крепления на потолке, учитывая размеры изделия. Закрепите каркас устройства **(2)** на потолке с помощью необходимых крепежных элементов.
4	Подключите водоподведение к впускному клапану угловому на ½ **(4)**
4.1.	При необходимости установите второй впускной клапан угловой на ½ **(4)** и подключите его – данное решение, ускорит наполнение бака в 2 раза при сохранении давления в системе.
5	Установите крышки обслуживания **(6а, 6б).** на место. Карабином закрепите цепь ручки **(7)** к рычагу спускного клапана **(8).** При необходимости, отрегулируйте длину цепи.

⚠ **Внимание.** *При креплении устройства к потолку необходимо предусмотреть защиту потолочного покрытия от попадания воды и брызг.*

⚠ **Внимание.** *Монтаж Обливиона 30 Сталь разрешается выполнять только бригадой состоящей из 2 монтажников. Данное требование необходимо для предотвращения травм и качественно выполнения работ.*

12. Порядок подготовки устройства к эксплуатации

1. До начала эксплуатации необходимо осмотреть внутренние и наружные поверхности изделия на отсутствие следов коррозии. При обнаружении очагов коррозии, рекомендуется незамедлительно выполнить процедуру пассивации.
2. После сборки и монтажа, а также подключения к водопроводной магистрали (либо к накопительному баку) и открытия подачи воды начинается автоматическое наполнение ёмкости обливного устройства. При достижении установленного уровня заполнения подача воды должна прекращаться автоматически.

13. Использование

При нажатии на рычаг посредством подтягивания ручки, выполненной из цепи и кольца, происходит излив воды.

При отпускании ручки излив воды прекращается.

По мере снижения уровня воды в ёмкости система автоматически возобновляет наполнение.

После использования необходимо:

- полностью слить воду из ёмкости;
- просушить изделие перед последующим использованием или хранением.

⚠ **Внимание.** *Изделие необходимо использовать по назначению. В бак с водой нельзя добавлять посторонние предметы. Нельзя модифицировать конструкцию.*

14. Возможные ошибки и способы их устранения

Очаги коррозии

Возможные причины: В конструкции изделия применяется сталь марки AISI 304, AISI 430 и AISI 201. Коррозионная стойкость нержавеющих сталей обеспечивается тонкой пассивной оксидной плёнкой, самопроизвольно образующейся на поверхности металла. При нарушении условий эксплуатации на поверхности деталей из нержавеющей стали могут появляться отдельные очаги коррозии, потемнения или поверхностные пятна:

- использование воды, не соответствующей требованиям настоящего руководства;
- повышенное содержание хлоридов, железа или иных агрессивных

примесей в воде;
- длительный застой воды в баке;
- механическое повреждение поверхности изделия;
- загрязнение поверхности частицами углеродистой стали (контакт с металлическими щётками, абразивами или инструментом из обычной стали);
- остатки моющих средств, содержащих хлор, кислоты или щёлочи;
- нарушение условий хранения или эксплуатации изделия.

Решение: при обнаружении очагов коррозии рекомендуется выполнить антикоррозионную обработку — пассивацию поверхности.

1. Полностью слить воду из бака.
2. Очистить поверхность мягкой неабразивной губкой с использованием нейтрального моющего средства.
3. При необходимости выполнить пассивацию поверхности специализированным средством для нержавеющей стали либо раствором лимонной кислоты концентрацией 5–8 %.
4. После обработки тщательно промыть поверхность чистой водой и полностью удалить остатки реагента.
5. Высушить изделие перед последующей эксплуатацией.

Не допускается:

- применение металлических щёток из углеродистой стали;
- использование абразивных чистящих средств;
- применение хлорсодержащих отбеливателей;
- применение концентрированных кислот и щелочей;
- использование средств для удаления ржавчины, предназначенных для углеродистой стали.

Примечание:

Небольшие поверхностные пятна, вызванные загрязнением поверхности частицами железа, как правило, не свидетельствуют о повреждении материала бака и могут быть удалены после очистки и пассивации поверхности.

15. Гарантийные обязательства производителя

Тип использования / Тип гарантии	Срок гарантии
Бытовое использование: **Бытовая гарантия***	1 год
Коммерческое использование: **Стандартная коммерческая гарантия***	3 месяца
Коммерческая расширенная гарантия* (доступна при соблюдении специальных условий)	1 год

* С подробным описанием типов гарантии и правил получения гарантии вы можете ознакомиться на странице Типы гарантии и условия:

ТИПЫ ГАРАНТИИ И УСЛОВИЯ:	ОБРАЩЕНИЕ ПО ГАРАНТИИ:
Наведите камеру вашего телефона на код выше	Наведите камеру вашего телефона на код выше
или введите в вашем браузере ссылку: **sangens.com/ru/terms-of-warranty**	или введите в вашем браузере ссылку: **sangens.com/ru/warranty-and-return**

Гарантия действует только на официальную продукцию бренда Sangens. Гарантия распространяется на все составные части изделия Sangens, за исключением расходных материалов. Гарантийный срок на составные части приравнивается к сроку на основное изделие. Замена неисправных узлов или деталей в пределах гарантийного срока не устанавливает новый гарантийный срок на изделие в целом. На замененные узлы/компоненты действует гарантия 3 месяца.

Гарантийные обязательства действуют только при соблюдении следующих условий:

- оборудование установлено и подключено в соответствии с требованиями инструкции;
- соблюдены все правила эксплуатации, обслуживания и безопасности, указанные в инструкции и гарантийной документации.

Производитель не несет гарантийные обязательства и ответственности и не производит бесплатное сервисное обслуживание изделия в следующих случаях:

- по истечению срока гарантии;
- если изделие используется не по назначению;
- при нарушении требований к безопасности, эксплуатации, установки, размещению и подключению изделия, изложенных в инструкции и другой документации, передаваемой в комплекте с изделием;
- наблюдаются признаки нарушения монтажа/эксплуатации;

- если дефект вызван изменением конструкции или подключением внешний устройств, не предусмотренным производителем;
- если дефект вызван действием непреодолимых сил (в том числе, но не исключая, пожары, наводнения, ураганы, землетрясения), несчастными случаями, умышленными или неосторожными действиями потребителя или третьих лиц;
- если обнаружены недостатки возникшие после передачи изделия потребителю вследствие механического повреждения; воздействия влаги, высоких или низких температур, не предусмотренных оборудованием; коррозии; окисления, попадания внутрь посторонних предметов, веществ, жидкостей, насекомых или животных.

Расходные материалы в комплекте устройства:

Список расходных материалов в комплекте устройства
Метизы
Впускной клапан
Ручка открытия спускного клапана
Все полимерные и резиновые изделия входящие в комплект устройства или являющиеся частью отдельных узлов
Втулка 15 мм
Втулка 100 мм
Цепь
Карабин

⚠ **Внимание.** Бесплатное обслуживание по гарантии доступно только в рамках установленной гарантии; производитель не проводит коррекцию монтажа/сборки оборудования после неудачного монтажа третьими лицами и не устраняет недостатки, не связанные с производственными дефектами.

16. **Служба заботы производителя**

Телефон горячей линии в России: 8 (800) 500-53-80

Время работы: 08:00 – 20:00 (по МСК), без выходных.

Электронная почта: service@sangens.com

Сайт производителя: sangens.com/ru

СЛУЖБА ЗАБОТЫ SANGENS И FAQ:	КОНТАКТЫ БРЕНДА SANGENS И ЕГО ПРЕДСТАВИТЕЛЕЙ:
Наведите камеру вашего телефона на код выше	Наведите камеру вашего телефона на код выше
или введите в вашем браузере ссылку: **sangens.com/ru/service**	или введите в вашем браузере ссылку: **sangens.com/ru/contacts**

Вер. 07.08.2026