Körperschallwandler WC4-BT-EXC

MONTAGEANWEISUNG
Deutsch

DE

Inhaltsverzeichnis

1. Zu dieser Anleitung 3

2. Wichtige Hinweise zu Ihrer Sicherheit 4

2.1. Bestimmungsgemäßer Gebrauch 4

2.2. Sicherheitshinweise 4

3. Produktbeschreibung 5

3.1. Lieferumfang 5

3.2. Produktfunktionen 5

4. Montage und elektrischer Anschluss 6

5. FAQ‘s 7

6. Entsorgung 8

7. Technische Daten 9

1. Zu dieser Anleitung

Lesen Sie diese Montageanweisung gut durch und bewahren Sie sie in der Nähe des Geräts auf. So können Sie jederzeit Informationen zu Ihrer Sicherheit und zur Bedienung nachlesen.

Sie finden diese Montageanweisung auch im Downloadbereich unserer Webseite auf www.sentiotec.com.

Symbole in Warnhinweisen

In dieser Montage- und Gebrauchsanweisung ist vor Tätigkeiten, von denen eine Gefahr ausgeht, ein Warnhinweis angebracht. Befolgen Sie diese Warnhinweise unbedingt. So vermeiden Sie Sachschäden und Verletzungen, die im schlimmsten Fall sogar tödliche sein können.

In den Warnhinweisen werden Signalwörter verwendet, die folgende Bedeutungen haben:

GEFAHR!
Wenn Sie diesen Warnhinweis nicht beachten, sind Tod oder schwere Verletzungen die Folge.

WARNUNG!
Wenn Sie diesen Warnhinweis nicht beachten, können Tod oder schwere Verletzungen die Folge sein.

VORSICHT!
Wenn Sie diesen Warnhinweis nicht befolgen, können leichte Verletzungen die Folge sein.

ACHTUNG!
Dieses Signalwort warnt Sie vor Sachschäden.

Andere Symbole

Dieses Symbol kennzeichnet Tipps und nützliche Hinweise.

2. Wichtige Hinweise zu Ihrer Sicherheit

Die Körperschallwandler WC4-BT-EXC sind nach anerkannten sicherheitstechnischen Regeln gebaut. Dennoch können bei der Montage und Verwendung Gefahren entstehen. Befolgen Sie deshalb die folgenden Sicherheitshinweise und die speziellen Warnhinweise in den einzelnen Kapiteln.

2.1. Bestimmungsgemäßer Gebrauch

Die Körperschallwandler sind zum Anschluss an das Bluetooth-Modul wave.com4 sound und die wave.com4 sound&light an Stelle von herkömmlichen Lautsprechern geeignet.

Jeder darüber hinausgehende Gebrauch gilt als nicht bestimmungsgemäß. Nicht bestimmungsgemäßer Gebrauch kann zur Beschädigung des Produkts, zu schweren Verletzungen oder Tod führen.

2.2. Sicherheitshinweise

- Montage- und Anschlussarbeiten am Gerät dürfen nur im spannungsfreien Zustand durchgeführt werden.
- Beachten Sie bei der Montage die Vorgaben dieser Bedienungsanleitung, da das Produkt ansonsten beschädigt oder seine Nutzungsdauer verkürzt werden kann.
- Öffnen Sie NIEMALS das Gerät.
- Bei Problemen, die in den Montageanweisungen nicht ausführlich genug behandelt werden, wenden Sie sich zu Ihrer eigenen Sicherheit an Ihren Lieferanten.

3. Produktbeschreibung

3.1. Lieferumfang

- 2 Stück Körperschallwandler
- 8 Stück Holzschrauben
- 2 Stück Anschlusskabel

3.2. Produktfunktionen

Das Set WC4-BT-EXC beinhaltet 2 Stück Körperschallwandler welche außen an der Saunawand oder außen an der Saunadecke montiert werden können.

Die Lautsprecher sind vom Sauna-Innenraum aus nicht sichtbar und beeinflussen das Design der Sauna nicht negativ. Die Körperschallwandler übertragen die Schwingungen auf die Saunawand oder die Saunadecke und bringen diese zum Vibrieren.

Diese Vibrationen sind für den Benutzer im Sauna-Innenraum als normale Musik hörbar. Das Klangbild der Musik ist stark abhängig vom Material, den Abmessungen und der Form der Saunawand oder der Saunadecke.

4. Montage und elektrischer Anschluss

Die Montageposition richtet sich nach dem jeweiligen Aufbau der Kabine.

Grundlegend gilt:

- Je größer die Fläche der Saunawand oder der Saunadecke ist, desto besser ist das Klangbild.
- Je dünner die Saunawand oder die Saunadecke ist, desto besser ist das Klangbild.
- In der Wand/Decke montierte Gegenstände (Lampen, Thermometer, Infrarotstrahler etc.) können das Klangbild erheblich verschlechtern und im schlimmsten Fall unangenehme Nebengeräusche verursachen.

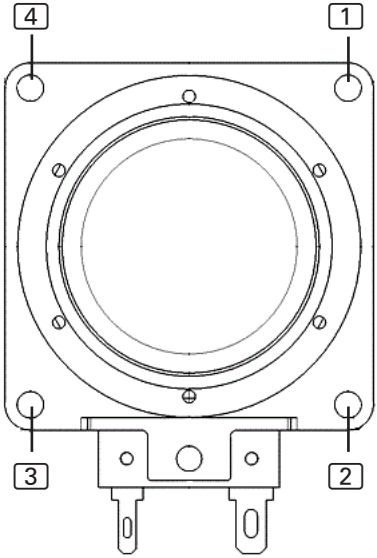

1. Verlegen Sie die Anschlusskabel in der Wand der Saunakabine zum Montageort des Bluetooth-Moduls wave.com4 sound oder zum Leistungsteil der sound&light.
2. Fixieren Sie die Anschlusskabel mit Leitungsschellen.
3. Schrauben Sie das Gerät mit den beiliegenden Holzschrauben an der Kabinenwand oder der Kabinendecke fest.
4. Schließen Sie die Anschlusskabel an das Bluetooth-Modul wave.com4 sound oder an das Leistungsteil der sound&light an. Beachten Sie dabei die Montageanleitungen dieser Geräte.

1 - 4 Montageöffnungen

Abb. 1: Montage der Körperschallwandler

5. FAQ‘s

Wird für die Exciter ein spezieller Verstärker benötigt?

Nein; die Exciter können wie Lautsprecher an handelsübliche Verstärker angeschlossen werden.

Welche Materialien eignen sich am besten als anzuregende Platte?

Gute Ergebnisse werden mit folgenden Materialien erzielt:

- Sandwich-Platten mit Wabenstruktur (z.B. Hexagon-Struktur)
- Dünne Holzplatten (z.B. HDF)
- Plexiglasplatten
- Echtglasplatten
- Deckplatten für abgehängte Decken
- Hartschaumplatten
- Gipskartonplatten
- Glasfaserverstärkter Kunsstoff

Wie wirkt sich die Anbringung an eine wandnahe Platte aus?

Durch den wandnahen Einsatz werden aufgrund der beidseitigen Schallabstrahlung der Platte die tiefen Töne ausgelöscht. Je näher die Platte (z.B. Kabinenrückwand) an die Wand gerückt wird, desto schwächer wird die Basswiedergabe.

6. Technische Daten

Umgebungsbedingungen

Umgebungstemperatur:	-25 °C bis +70 °C
Luftfeuchtigkeit:	max. 95%

Lautsprecher

Abmessungen:	58 x 58 x 21 mm
Musikbelastbarkeit:	25 W
Nennimpedanz Z:	8 Ohm
Gewicht netto:	0,12 kg
Anschlüsse:	4,8 x 0,8 mm (+) 2,8 x 0,8 mm (-)

Anschlussleitungen

Leitungsquerschnitt:	min. 2 x 0,75 mm²
Max. Leitungslänge:	5 m

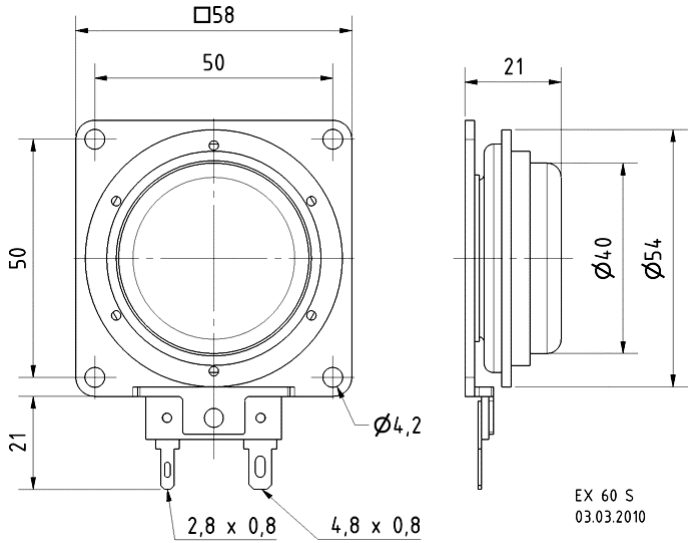

Abb. 2: Abmessungen (Maße in mm)

7. Entsorgung

- Entsorgen Sie die Verpackungsmaterialien nach den gültigen Entsorgungsrichtlinien.
- Altgeräte enthalten wiederverwendbare Materialien, aber auch schädliche Stoffe. Geben Sie Ihr Altgerät deshalb auf keinen Fall in den Restmüll, sondern entsorgen Sie das Gerät nach den örtlich geltenden Vorschriften.

NOTIZEN / APPUNTI / NOTES / NOTE / NOTITIES

NOTIZEN / APPUNTI / NOTES / NOTE / NOTITIES

sentiotec GmbH world of wellness Oberregauer Straße 48 4844 Regau, Austria
T +43 (0) 7672/277 20-800 F +43 (0) 7672/277 20-801
E info@sentiotec.com www.sentiotec.com