Руководство по монтажу и эксплуатации Душ впечатлений «СПА Тоник CS4.6.1» («Карибский шторм»)

Завод-изготовитель оставляет за собой право вносить технические изменения без предварительного уведомления

ООО «Техноснег»
Адрес: Сколковское шоссе, д.31, С9, Москва, РФ, 121353,
телефон +7 495 225-9935
www.wellspa.ru, sales@wellspa.ru

Эта страница оставлена пустой намеренно

Оглавление

1. Эксплуатация
2. Техническое описание
3. Установка
4. Запуск в эксплуатацию
5. Регулировка температуры
6. Техническое обслуживание

1. Эксплуатация – программы

Устройство позволяет запускать четыре программы душа впечатлений – TROPICAL RAIN (Тропический дождь), COLD FOG (Холодный туман), SPRING RAIN (Весенний дождь) и CARIBBEAN STORM (Карибский шторм) со счетверенной кнопки, расположенной у душевой кабины.

В ожидании запуска сама душевая кабина и обе кнопки подсвечиваются белым цветом, а после запуска программы кнопки гаснут, а кабина подсвечивается в соответствии с ходом запущенной программы.

Программы включают подачу теплой и холодной воды из различных форсунок с разной интенсивностью, подмешивание ароматизатора, разноцветную подсветку кабины и звуковые эффекты.

Описание работы программ

Программа TROPICAL RAIN

Длительность регулируется в пределах от 20 до 100 секунд, задействуются форсунки тропического дождя, слышны звуки моря, воздух наполняется ароматом, а кабина подсвечивается красным цветом.

Программа COLD FOG

Длительность регулируется в пределах от 20 до 100 секунд, задействуются форсунки холодный туман, слышны звуки ручья, а кабина подсвечивается голубым цветом.

Программа SPRING RAIN

Длительность регулируется в пределах от 20 до 100 секунд, задействуются форсунки моросящего дождя, слышно пение птиц, а кабина подсвечивается зеленым цветом.

Программа CARIBBEAN STORM

Состоит из трех этапов, длительность каждого из которых регулируется от 20 до 100 секунд:

Этап 1 :

Теплый моросящий дождь, сопровождаемый пением птиц и зеленой подсветкой кабины.

Этап 2 :

К теплому моросящему дождю добавляется тропический дождь, сопровождаемый раскатами грома и вспышками молнии.

Этап 3 :

Теплый моросящий дождь и холодный туман, сопровождаемые пением птиц, и меняющаяся с голубой на зеленую подсветка кабины.

Включение устройства осуществляется переключателем, расположенным на боковой стенке блока управления.

После включения устройство переходит в режим готовности к запуску, о чем сигнализирует зеленый индикатор «Готов». Кроме того, на блоке имеется цветной индикатор «Подсветка кабины», повторяющий цвет подсветки душевой кабины. В режиме готовности он светится белым светом.

Длительность этапов программ может быть отрегулирована на передней панели блока управления соответствующими потенциометрами, а каждая его функция может быть протестирована отдельно в режиме тестирования, который включается длительным нажатием (более 1 сек) кнопки «Тест». Работа соответствующих форсунок индицируется на блоке управления как при нормальной работе, так и в режиме тестирования.

Режим тестирования запускается в любой момент и отменяет текущую программу (если она была запущена). Переход в режим тестирования индицируется мигающим красным индикатором около кнопки «Тест». Далее та же кнопка переключает форсунки, подсветку и звуковые эффекты по шагам в соответствии с таблицей:

ШАГ	ФОРСУНКА	ПОДСВЕТКА	ЗВУК
1	ВСЕ ВЫКЛЮЧЕНЫ	НЕТ	НЕТ
2	ТЕПЛЫЙ МОРОСЯЩИЙ ДОЖДЬ	ЗЕЛЕНАЯ	ПЕНИЕ ПТИЦ
3	ТРОПИЧЕСКИЙ ДОЖДЬ	КРАСНАЯ	МОРЕ
4	ХОЛОДНЫЙ ТУМАН	ГОЛУБАЯ	РУЧЕЙ
5	ВСЕ ВЫКЛЮЧЕНЫ	ВСПЫШКИ	ГРОМ
6	ВКЛЮЧЕНИЕ АРОМАПОМПЫ	НЕТ	НЕТ
7	ВОЗВРАТ В РЕЖИМ ОЖИДАНИЯ ЗАПУСКА ПРОГРАММЫ		

Выход из режима тестирования происходит автоматически после перебора всех шагов. Время нахождения в режиме тестирования не ограничено. Запуск программ заблокирован.

2. Техническое описание

Габариты	1000мм х 750мм х 200мм
Вес	около 10кг
Электропитание	220В 50Гц
Водоснабжение	минимум 3 бар

Устройство состоит из следующих компонентов:

- соленоидные клапаны, аромапомпа с емкостью для ароматизатора и блок управления, расположенные на щите;

форсунки, светодиодные светильники и динамик, установленные на крыше душевой кабины;

кнопки с кольцами подсветки на панели, устанавливаемой у душевой.

3. Установка

Панель с блоком управления и соленоидными клапанами должна быть установлена на вертикальной поверхности рядом с душевой кабиной. Снизу к ней осуществляется подводка воды в соответствии с обозначениями, а сверху отводятся трубопроводы на соответствующие форсунки (обозначены как на щите, так и на крыше). Два провода – подсветки и громкоговорителя – соединяют блок управления и соответствующие компоненты на крыше. Кнопки выбора программ оснащены проводами длиной 10 метров с разъемами и подключаются снизу к блоку управления.

Для электропитания переменным током напряжением 220В устройство оснащено вилкой с заземляющим контактом.

Перед первым запуском необходимо отвинтить форсунки и пролить трубопроводы водой для смыва отложений, накопившихся в них, иначе произойдет загрязнение форсунок с возможным выходом их из строя!

Рекомендуется установить фильтр тонкой очистки воды и использовать воду с низкой жесткостью, чтобы обеспечить долговременную эксплуатацию форсунок.

4. Запуск в эксплуатацию

После соединения всех компонентов и пролива трубопроводов устройство готово для запуска в эксплуатацию, для чего необходимо включить выключатель на левой стороне и убедиться, что он горит красным цветом, а на блоке управления светятся белый и зеленый индикаторы. После этого можно протестировать все функции, как описано выше, отрегулировать температуру теплой воды (см. п. 5.), а также подобрать оптимальный объем впрыскиваемого ароматизатора с поомщью регуляторов на аромапомпе. Начальное положение - 20% и середина шкалы. Регулировка осуществляется в режиме тестирования аромапомпы. При вервоначальном запуске, после перерыва в эксплуатации или смены ароматизирующей жидкости необходимо дать поработать аромапомпе в режиме тестирования некоторое время, чтобы заполнить трубки ароматизатором.

Для замены ароматизатора необходимо открутить прозрачную колбу, придерживая ее крышку.

При необходимости, можно изменить громкость звуков. Это потребует отвинчивания шести винтов крышки блока управления и регулировки потенциометра на мезонинной плате нижней платы контроллера (см. фото). Необходимо учитывать, что громкость увеличивается при повороте потенциометра ПРОТИВ часовой стрелки. Для регулировки необходимо использовать отвертку.

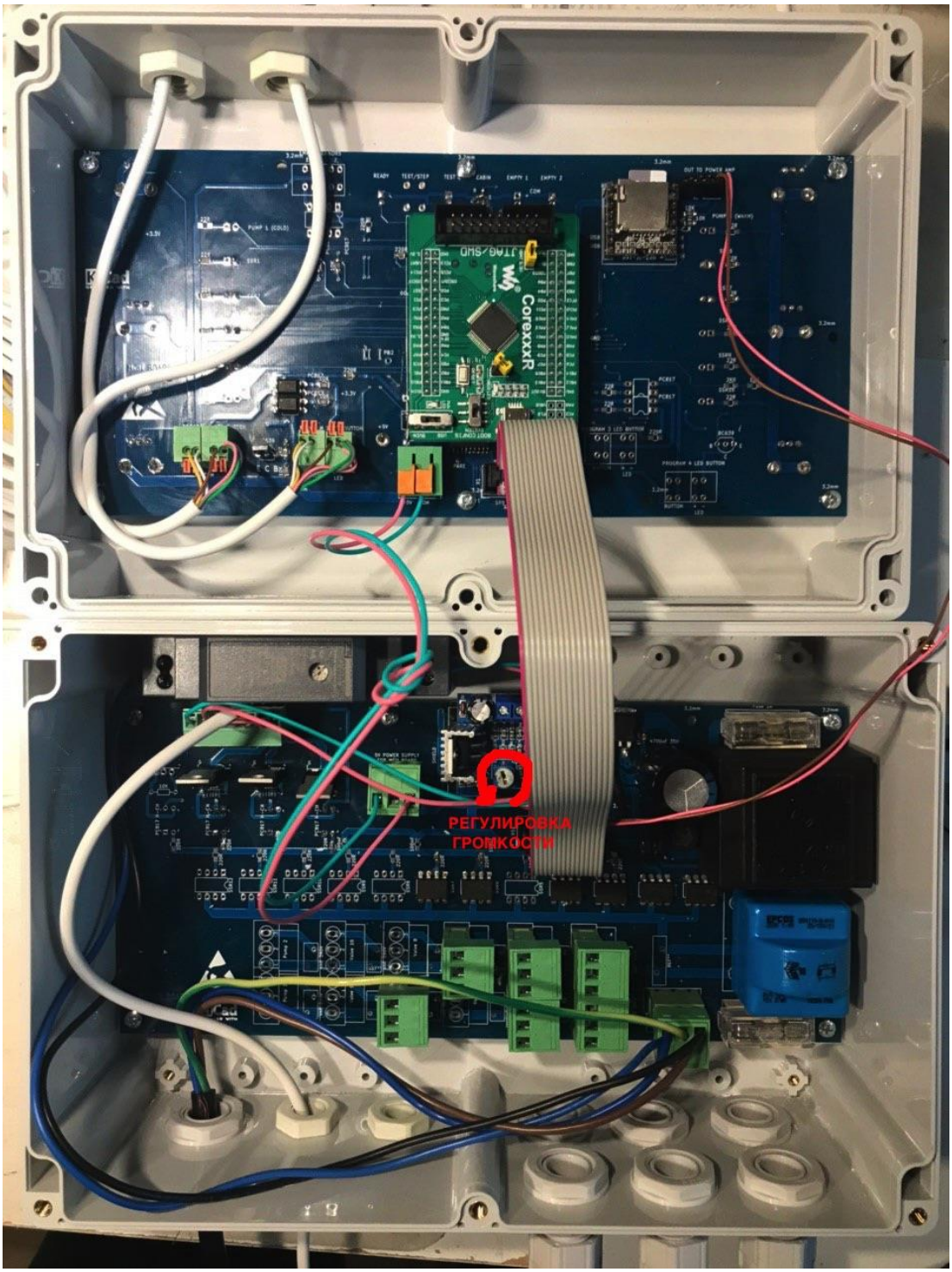

Далее с передней панели необходимо отрегулировать длительность этапов программ в соответствии с вашими требованиями.

5. Регулировка температуры

Для установки требуемой температуры теплой воды используйте регулятор термосмесителя.

Термостатический смесительный клапан обеспечивает управление температурой горячей воды. Высокочувствительный датчик расположен на выходе клапана, который регулирует поток холодной и горячей воды пропорционально установленного установленному значению горячей воды. Плавное регулирование осуществляется для холодной и горячей воды. Горячая вода перекрывается, если холодная вода перестает поступать и температура на выходе превышает 10К установленное значение
температуры воды на выходе. Холодная вода перекрывается, если горячая вода перестает поступать.

Смесительный клапан может регулировать температуру воды в диапазоне от 30°C до 60°C:
Снять защитный колпачок. Поворачивать ручку настройки до тех пор, пока обозначение нужной температуры не окажется напротив отметки на корпусе клапана.

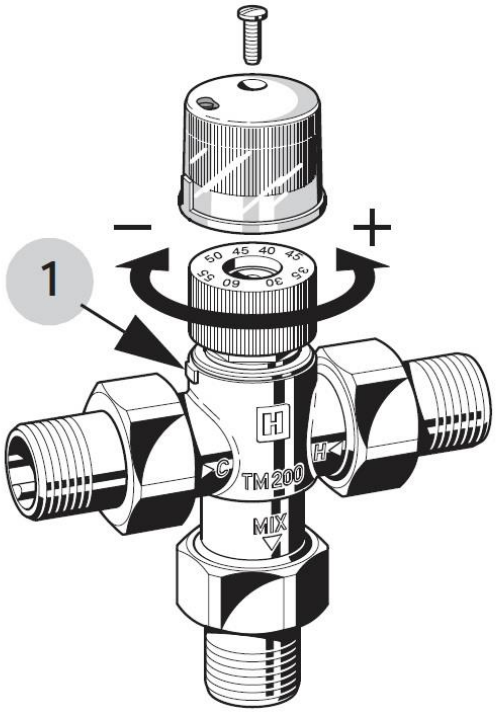

6. Техническое обслуживание

Если устройство не используется длительное время, рекомендуется слить весь трубопровод и выключить устройство. В случае резкого падения давления необходимо промыть вкладки фильтра в трубопроводе.

Сетчатые фильтры , установленные на монтажном щите, рекомендуется очищать хотя бы раз в полгода.

Форсунки необходимо снимать и очищать кальциевые отложения специальными средствами торгового качества, аналогичными тем, что используются при обслуживании систем бытового водоснабжения.

ООО «Техноснег»
Адрес: Сколковское шоссе, д.31, С9, Москва, РФ, 121353,
телефон +7 495 600-33-70
www.wellspa.ru, sales@wellspa.ru